TM-UM series

3 種類の脚部カラーが選べる、床に向かって広がる角パイプ脚が美しい 4 本脚テーブル

テーブル:TM1890UM-K　チェア:SCF20-MYD » P42

1890UM-K
（天板柄ウォールナット/脚部カラーシルバー）

1890UM-K
（天板柄ダークウッド/脚部カラーブラック）

1000UM-R
（天板柄オフホワイト/脚部カラーブラック）

正方形

品番	価格	寸法
TM0909UM-K	¥134,000	W900×D900×H720mm
TM1010UM-K	¥157,200	W1,000×D1,000×H720mm
TM1212UM-K	¥160,800	W1,200×D1,200×H720mm

長方形

品番	価格	寸法
TM1890UM-K	¥158,400	W1,800×D900×H720mm
TM1810UM-K	¥226,400	W1,800×D1,000×H720mm
TM2190UM-K	¥232,800	W2,100×D900×H720mm
TM2110UM-K	¥235,200	W2,100×D1,000×H720mm
TM2410UM-K	¥262,800	W2,400×D1,000×H720mm
TM2412UM-K	¥266,000	W2,400×D1,200×H720mm

円形

品番	価格	寸法
TM1000UM-R	¥173,200	φ1,000×H720mm
TM1200UM-R	¥175,200	φ1,200×H720mm

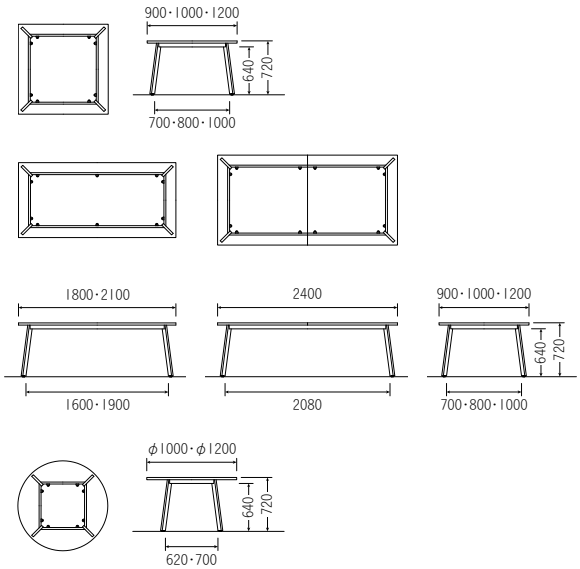

天板 ‥‥‥ メラミン化粧板、天厚t30
エッジ：ABS樹脂エッジ巻
脚 ‥‥‥‥ 60×30スチール角パイプ
アジャスター付
※ご注文の際は品番、天板柄、脚部カラーをご指定ください。
日本製

カラーサンプル

天板柄

ダークウッド〈抗菌〉〈指紋レス〉　ウォールナット〈抗菌〉〈指紋レス〉　ペールウッド〈抗菌〉〈指紋レス〉　オフホワイト〈抗菌〉

脚部カラー

シルバー　ブラック　ホワイト